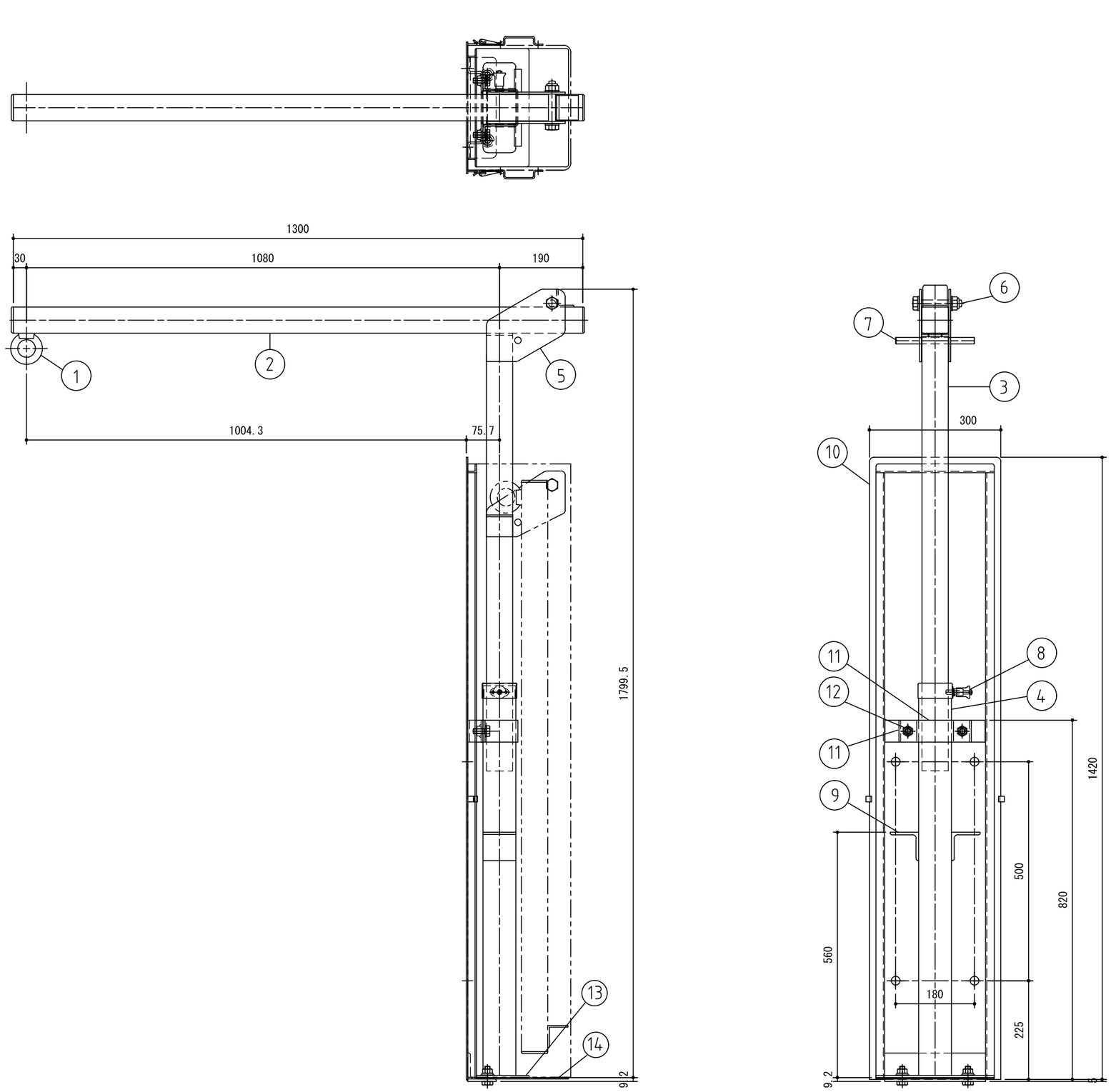

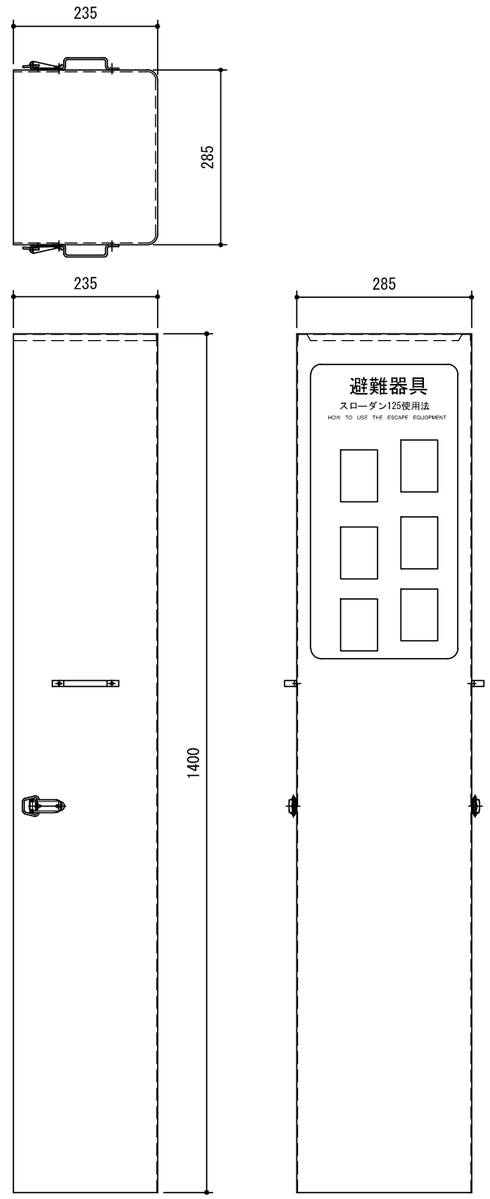

( )内はSUS仕様とする

番号	品名	材質	処理
15	カバー	SPCC (SUS304)	ｴﾎﾟｷﾎﾟﾘ粉体塗装 (HL)
14	底板 t3.2 (t3.0)	SS400 (SUS304)	溶融亜鉛鍍金 (2B)
13	主柱底板 t4.5	SS400	ｴﾎﾟｷﾎﾟﾘ粉体塗装
12	六角ボルト M12	SUS304	NO.2D
11	バンド FB-50x4.5	SS400	ｴﾎﾟｷﾎﾟﾘ粉体塗装
10	ベース板 t3.2 (t3.0)	SS400 (SUS304)	ｴﾎﾟｷﾎﾟﾘ粉体塗装 (2B)
9	ステップ L-65x65x6	SS400	ｴﾎﾟｷﾎﾟﾘ粉体塗装
8	ストッパー	SS400	ﾕﾆｸﾛ鍍金
7	取手	SS400	ﾕﾆｸﾛ鍍金
6	アーム受ボルト M16	SS400	ｸﾛﾑ鍍金
5	接手外板 t4.5	SS400	ﾕﾆｸﾛ鍍金
4	フレーム □75x75x3.2	STKR400	ｴﾎﾟｷﾎﾟﾘ粉体塗装
3	主柱 □60x60x3.2＋□50x50x3.2	STKR400	ﾕﾆｸﾛ鍍金
2	アーム □60x60x3.2＋□50x50x3.2	STKR400	ﾕﾆｸﾛ鍍金
1	吊環 M20	SS400	ﾕﾆｸﾛ鍍金

SKK 株式会社 消防科学研究所

記事

物件名		仕様	1.標準 (スチールカバー)
図面名称	スローダン125取付金具図		2.カバーSUS仕様 (15)
機種名	TB1000防水腰付		3.カバー・ベースSUS仕様 (10・14・15)

年月日	2018.06.01
縮尺	1:10
図面番号	TBWK1005