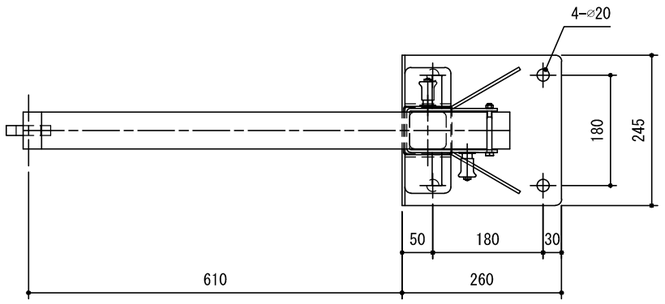

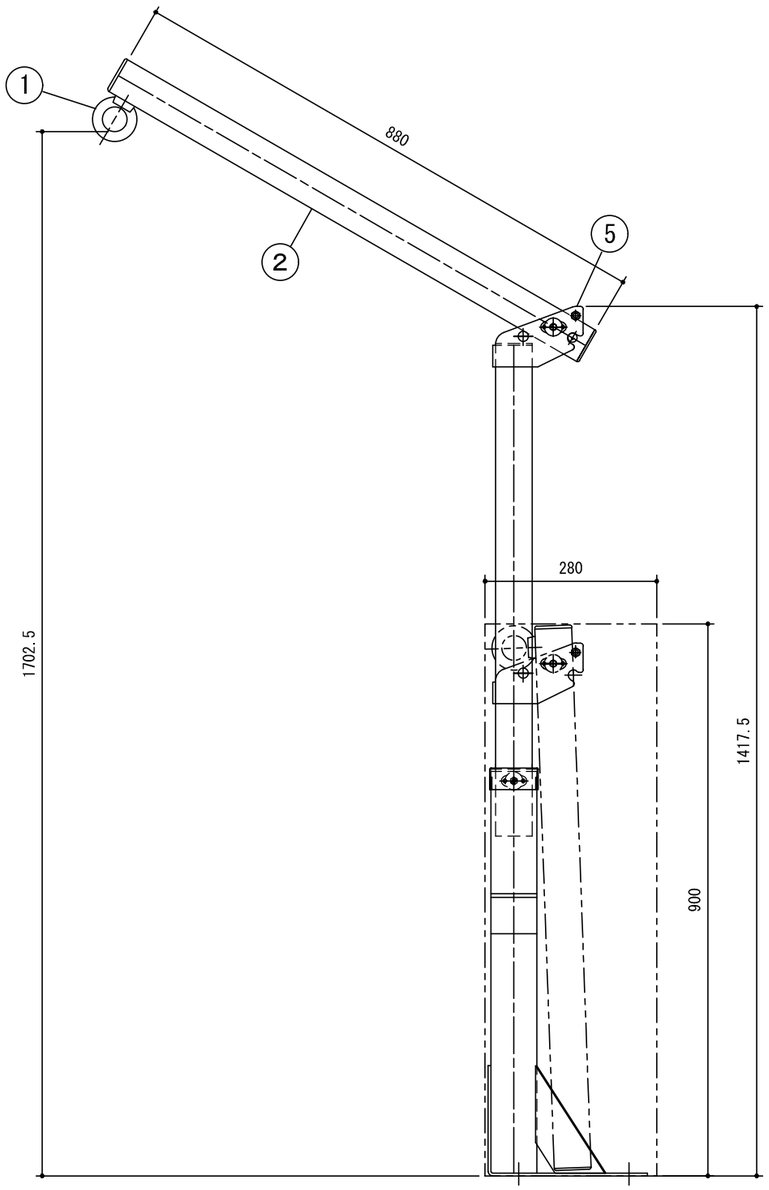

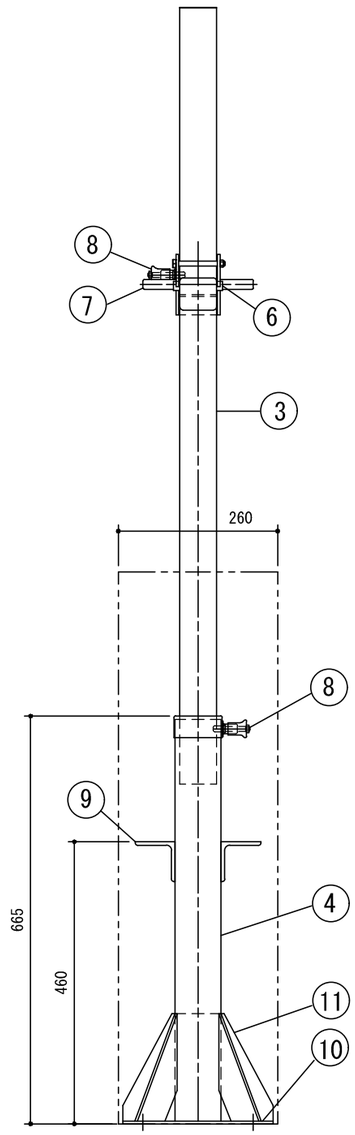

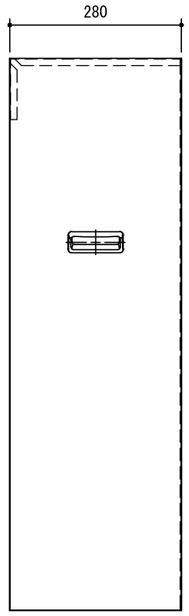

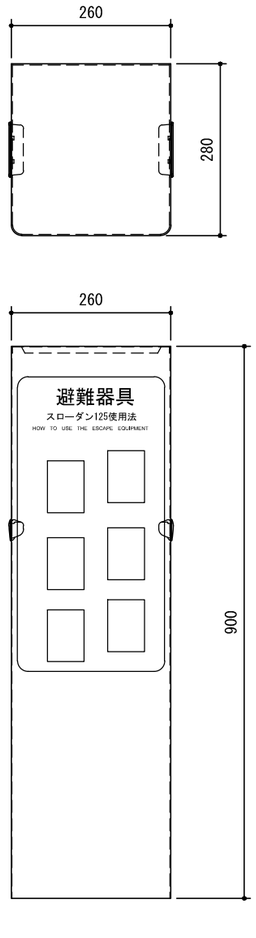

番号	品　　名	材　質	処　理
12	カバー	SECC	エポ・ポリ粉体塗装
11	補助板　t4.5	SS400	エポ・ポリ粉体塗装
10	ベース板　t 4.5	SS400	エポ・ポリ粉体塗装
9	ステップ　L-65x65x6	SS400	エポ・ポリ粉体塗装
8	ストッパー	SS400、他	ユニクロ鍍金、他
7	取手	SS400	クロム鍍金
6	アーム受シャフト　φ16	SS400	ユニクロ鍍金
5	接手外板　t 4.5	SS400	ユニクロ鍍金
4	フレーム　□-75x75x3.2	STKR400	エポ・ポリ粉体塗装
3	主柱　□-60x60x3.2	STKR400	ユニクロ鍍金
2	アーム　□-60x60x3.2	STKR400	ユニクロ鍍金
1	吊環　M20	SS400	ユニクロ鍍金

SKK 株式会社 消防科学研究所

記事欄		物件名	
		図名	スローダン125取付金具図
		機種名	２ＳＢ６００　室内床付

年月日	2025.06.01
縮尺	1:10
図番	2SB600g